teta

Mode d‘emploi 04.2023

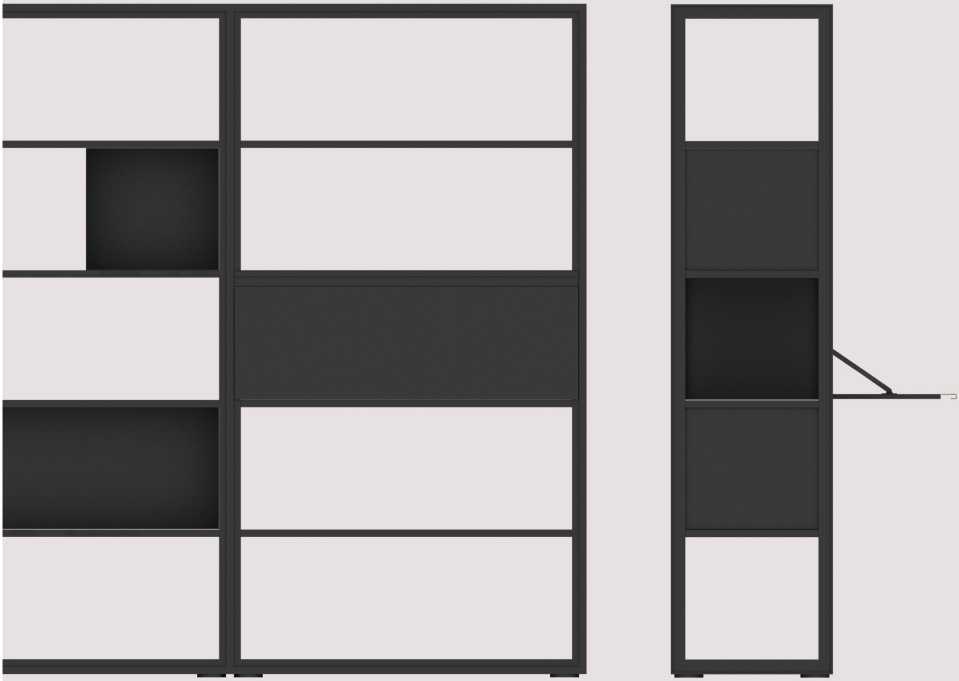

bigla office

Meubles design Suisse pour espaces de travail

Aperçu du produit avec options

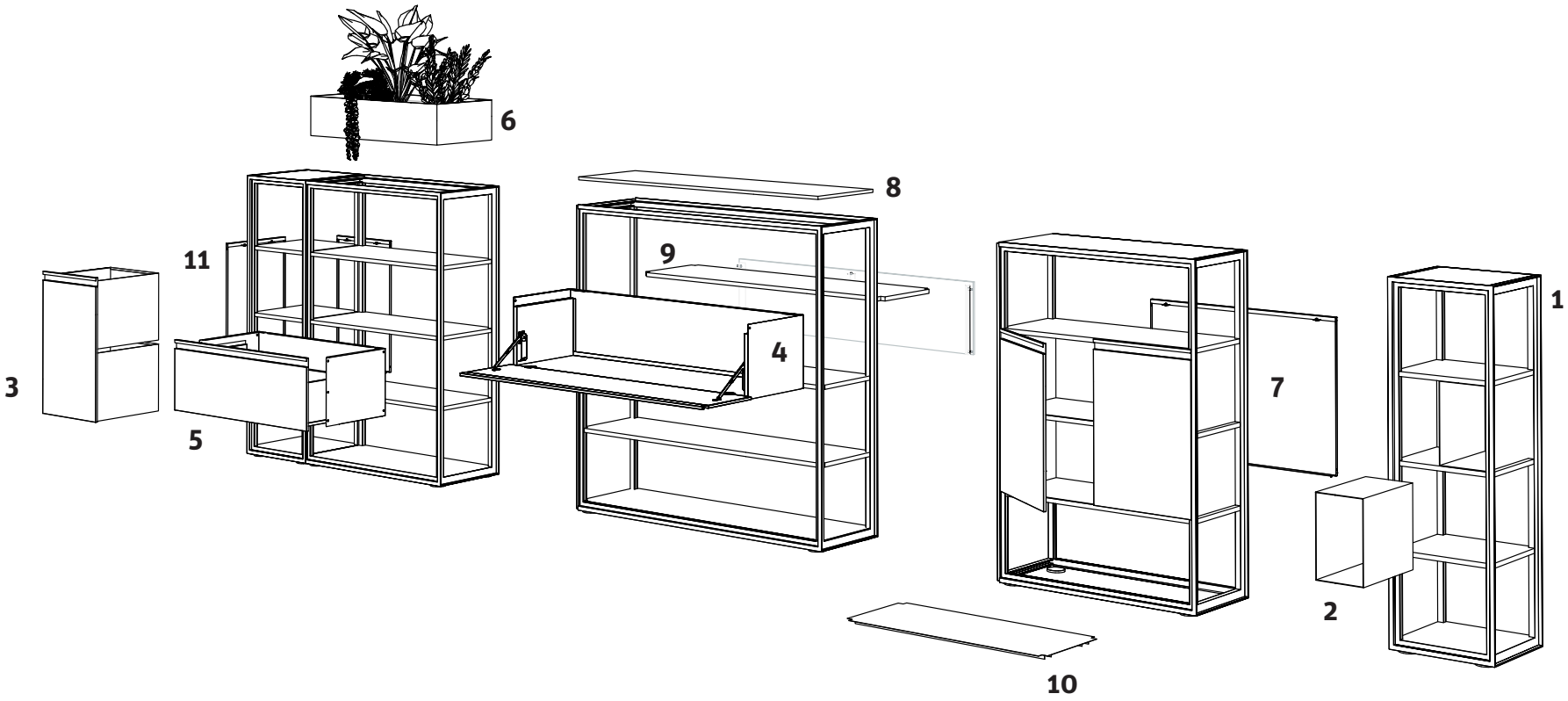

1) Structure
2) Box intérieure
3) Module porte battante
4) Module volet
5) Module tiroir
6) Bac à plantes
7) Dos
8) Couvercle
9) Étagère
10) Base
11) Panneau latéral

1 Inhaltsverzeichnis

1 Informations générales et mesures de sécurité 5
1.1 Emploi conforme 5
1.2 Emploi non conforme 5
1.3 Symboles utilisés 5
1.4 Consignes générales de sécurité 5

2 Mise en service du meuble de système 6
2.1 Généralités 6
2.2 Mise en place du meuble de système 7
2.3 Étendre les meubles système 8

3 Aménagements 9
3.1 Installer les modules 9
3.2 Fixer les modules 10
3.3 Monter/démonter le dos 11
3.4 Monter/démonter le panneau latéral 11

4 Nettoyer le meuble de système 11

5 Déplacer et transporter le meuble de système 12

6 Dépannage 13

7 Maintenance 13

8 Recycler le meuble de système 13

9 Résistance au basculement 13
9.1 Sécuriser les meubles de systèmes équipés de tiroir contre le risque de bascule 13

10 Données Techniques 14
10.1 Charges maximales du meuble de système 14

11 Certificats et Normes 14

12 Garantie 14

13 Service après-vente 15

1 Informations générales et mesures de sécurité

1.1 Emploi conforme

- Meuble système évolutif pour le rangement de documents et d'effets personnels ainsi que pour l'organisation de l'espace.

1.2 Emploi non conforme

- Le meuble de système ne doit pas être mis en service ou stockés dans des locaux humides.

1.3 Symboles utilisés

RISQUE	
⚠	▪ Avertissement de risques de blessures!

CONSIGNES À RESPECTER!	
!	▪ Consignes de protection contre les dommages matériels

1.4 Consignes générales de sécurité

⚠	▪ Pour une utilisation sûre du meuble de système veuillez lire attentivement le mode d'emploi et respecter les consignes. ▪ Le non-respect des consignes peut engendrer des risques de blessures et des dégâts matériels importants. ▪ Toutes personnes utilisant le meuble de système doit avoir lu ce mode d'emploi. ▪ Si le meuble de système est défectueux il ne doit pas être mise en service. ▪ Afin d'exclure tous risques de disfonctionnement les services et les réparations doivent uniquement être effectué par un monteur qualifié et autorisé par le fabricant.

2 Mise en service du meuble de système

2.1 Généralités

- S'assurer que la charge au sol du bâtiment est suffisante pour la mise en service du meuble de système
- Respecter les charges maximales du meuble de système

ⓘ	▪ S'assurer que le meuble système est installé conformément aux instructions de ce mode d'emploi.

⚠	▪ S'assurer que le meuble système ne bascule pas lorsqu'on retire les tiroirs les plus grands et les plus chargés. La charge maximale autorisée par tiroir est indiquée sur l'étiquette à l'arrière du tiroi

2.2 Mise en place du meuble de système

➔ Structure de base

- Controller si tous les patins sont intacts
- Vérifier le niveau du meuble de système avec un niveau à bulle de chaque côté

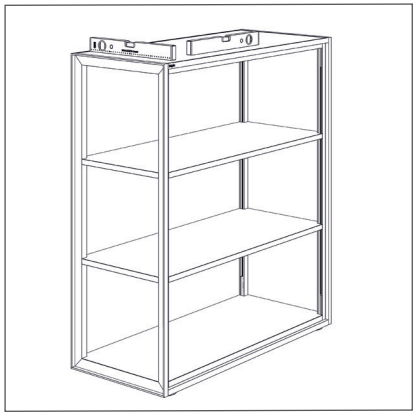

- Retirer/soulever la tôle de fond
- Ajuster les patins avec une clé six pans n° 4 afin que le meuble de système soit parfaitement d'aplomb et stable

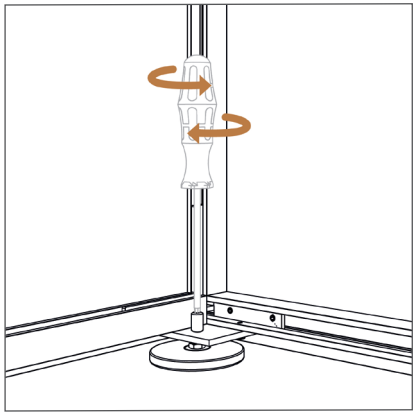

ⓘ	▪ Sur sol lisse (pierre, parquet ou autre) équiper les patins de rondelle antiglisse. Article n° 84 095 97

2.3 Étendre les meubles système

➔ **Structure additionnelle**

- Placer la structure additionnelle à côté de la structure de base
- Ajuster la hauteur comme pour la structure de base

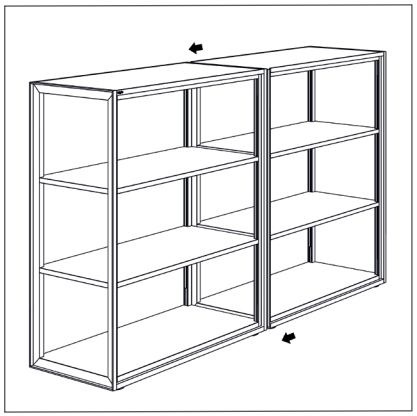

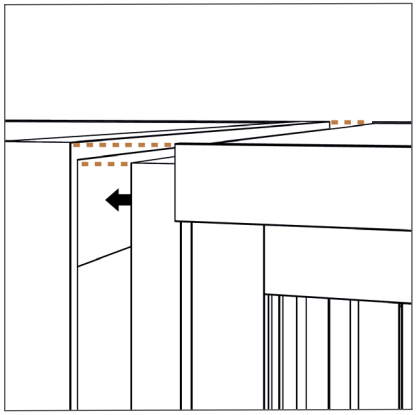

- Insérer la structure additionnelle dans la structure de base
- Fixer avec les connecteurs fournis (en haut, au milieu, en bas).

➔ Les meubles système sont à fleur, vissés ensemble

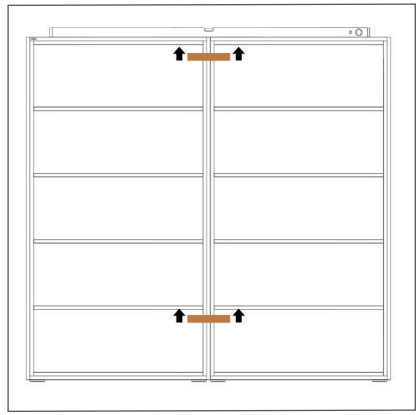

3 Aménagements

3.1 Installer les modules

- Tous les modules sont installés selon le même principe :
- Poser le module sur la tablette
- Insérer

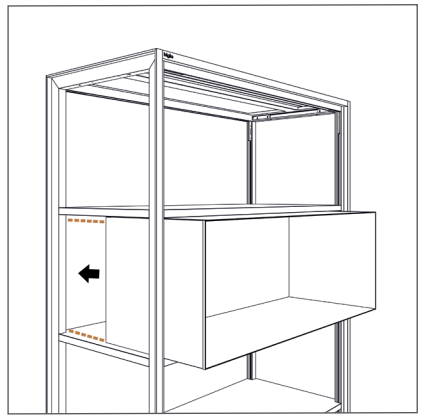

3.2 Fixer les modules

➔ Box intérieure

- Fixation en haut: avant et arrière

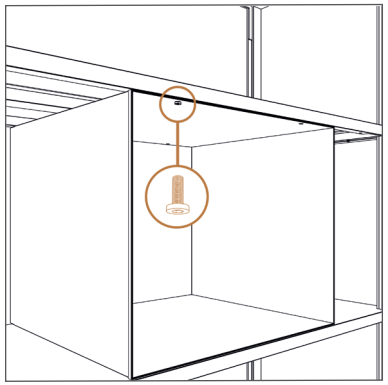

➔ Porte battante

- Fixation avant latérale à gauche et à droite par box

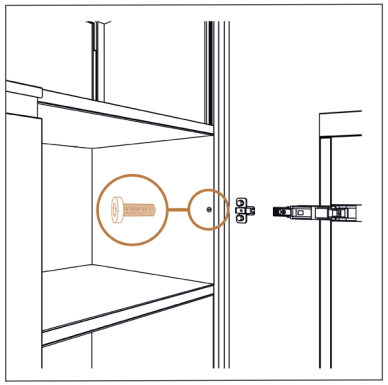

➔ Module volet / tiroir

- Fixation à l'avant sur le côté gauche et droit

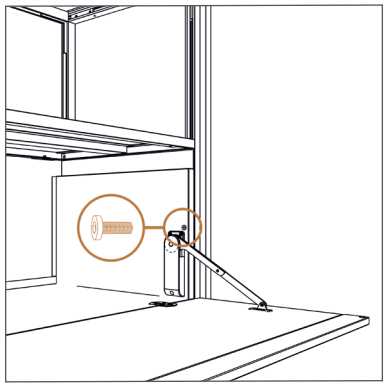

3.3 Monter/démonter le dos

- Plier une fois les languettes perforées à 90° selon les illustrations détaillées.
- Accrocher le dos dans les évidements d'étagère.
- Presser le dos contre l'étagère supérieure
- Fixer le dos de l'intérieur du meuble avec les vis à travers les languettes en haut.

➔ Le dos est montée

- Démonter dans l'ordre inverse

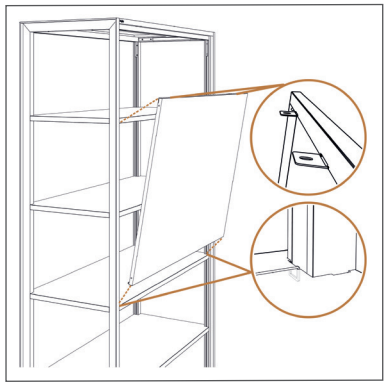

3.4 Monter/démonter le panneau latéral

- Les modules déjà installés doivent être retirés avant l'installation
- Plier une fois les languettes perforées à 90° selon les illustrations détaillées.
- Accrocher le panneau latéral dans les évidements d'étagère.
- Presser panneau latéral contre l'étagère supérieure
- Fixer panneau latéral de l'intérieur du meuble avec les vis à travers les languettes en haut.

➔ Le panneau latéral est montée

- Démonter dans l'ordre inverse

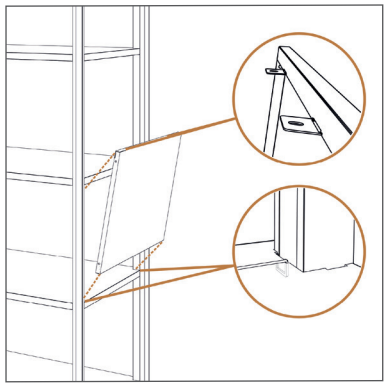

4 Nettoyer le meuble de système

- Dépoussiérer régulièrement le meuble de système et s’assurer que rien n'entrave leur bon fonctionnement ou ne cause un dommage
- Nettoyer le meuble de système avec un chiffon humide en coton ou en microfibre.

- Utiliser des produits de nettoyage ou de désinfection uniquement avec un pH de 6-8 et sans solvants ni additifs abrasifs!
- Ne pas verser de liquide sur les parties mécaniques

5 Déplacer et transporter le meuble de système

- Vider le meuble de système de tout son contenu
- Retirer les aménagements

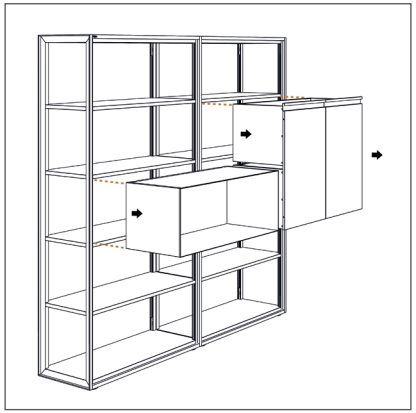

- Soulever les caissons à deux et poser sur des chariots de transport
- Installer le meuble de système au nouvel emplacement conformément selon les consignes de ce mode d'emploi

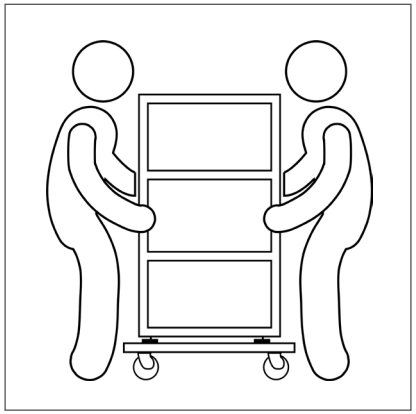

Réduction du poids grâce au démontage des modules encastrés

6 Dépannage

- Contacter le service après-vente en cas de disfonctionnement

➔ Préparer votre demande en nous communiquant toutes les indications se trouvant sur l'étiquette de produit collée sur le côté droit, sous l'étagère du bas du meuble de système

7 Maintenance

➔ Uniquement par le personnel autorisé par le fabricant

8 Recycler le meuble de système

Article	Matériaux	Recyclage
Structures, couvercle, base, étagère, aménagements	Métal Thermolaqué	Point de recyclage du métal
Plateau de recouvrement Dos acoustique	Polyester	Point de récolte de déchet
Patin plastique, poignée	Polyamide PA	Points de collecte pour les déchets métalliques et plastiques

9 Résistance au basculement

9.1 Sécuriser les meubles de systèmes équipés de tiroir contre le risque de bascule

- Afin de garantir la stabilité du meuble lors de l'installation de tiroirs, un jeu de contrepoids a déjà été installé par tiroir.
- Evitter que plusieurs tiroirs soit ouvert simultanément
- Le risque de bascule est plus important pour les meubles de systèmes de petite dimension car la charge d'un tiroir peut être plus importante que le poids du meuble.
- Aucun tiroir n'est autorisé au-delà de 4 hauteurs de classeur

➔ Risque de bascule et d'accident

10 Données Techniques

10.1 Charges maximales du meuble de système

Eléments de meubles de système	Structure profondeur (cm)	Structure largeur (cm)		
		45	100	150
Couvercle	**38**	25 kg	25 kg	25 kg
	45	20 kg	20 kg	20 kg
Étagère	**38**	20 kg	40 kg	25 kg
	45	20 kg	40 kg	25 kg
Base	**38**	25 kg	25 kg	25 kg
	45	20 kg	20 kg	20 kg
Volet	**38**	-	7.5 kg	10 kg
	45	-	10 kg	15 kg
Tiroir	**45**	-	35 kg	-

11 Certificats et Normes

ISO 9001:2015	Gestion de la qualité
ISO 14001:2015	Gestion de l'environnement
Meubles/armoires de bureau	
DIN EN 14073-2	Exigences de sécurité
DGUV Grundsatz 315-410	Exigences de sécurité
DIN EN 14073-3	Méthodes d'essai pour la détermination de la stabilité et de la résistance de la structure
DIN EN 14074	Méthodes d'essai pour la détermination de la résistance et de la durabilité des parties mobiles

12 Garantie

➔ Les conditions générales sont en vigueur.

13 Service après-vente

➔ Préparer votre demande en nous communiquant toutes les indications se trouvant sur l'étiquette de produit collée sur le côté droit, sous l'étagère du bas du meuble de système

Partenaire spécialisé

Bigla Office SA

T +41 31 700 91 11

F +41 31 700 92 33

info@bigla-office.ch

www.bigla-office.ch

bigla
office

Meubles design Suisse pour espaces de travail